Հակահրդեհային ազդանշումների մասի ամփոփագիր

Հ/Հ	Անվանում	Ծանուցում
1	Ընդհանուր տվյալներ:	ՀԱ-1
2	Հակահրդեհային ազդանշումների միացման սխեման և մասնագիրը:	ՀԱ-2
3	Տվիչների տեղադրումը առաջին հարկի հատակագիծի վրա	ՀԱ-3
4	Տվիչների տեղադրումը երկրորդ հարկի հատակագիծի վրա	ՀԱ-4
5	Տվիչների տեղադրումը նկուղային հարկի հատակագիծի վրա	ՀԱ-5

ՊԱՅՄԱՆԱԿԱՆ ՆՇԱՆՆԵՐ

——— Հաղորդալար

⊠ Հրդեհային տվիչ, ծխի

Հրդեհային տվիչ ձեռնավարումով

2/23 Օղակի համարը

Հրդեհաշիջման փոշեային մոդուլ

Ընդհանուր ծանոթագրություններ

Հակահրդեհային ազդանշումների աշխատանքային փաստաթղթերը մշակված են շինարարական և տեխնոլոգիական հատակագծերի հիման վրա:

Տվյալ օբյեկտի հակահրդեհային ազդանշումները իրագործվում են հասցեաթվային սիստեմով, որը իրականացվում է նախագծվող FP-2000 հասցեաթվային հակահրդեհային ազդանշումների պանելի միջոցով: Հակահրդեհային ազդանշումների հասցեական սիստեմը (ՀԱՀՍ) - տեխնիկական միջոցների հարադրությունն է՝ նախատեսված (հրդեհի առաջացման դեպքում) «հրդեհ» ազդանշանի միացումը ավտոմատ կամ ձեռնավարումով տվիչների միջոցով:

Հասցեային հրդեհի տվիչը (ՀՀՏ)-ՀԱՀՍ կոմպոնենտն է, որը ընդունիչ-վերահսկիչ սարք է ուղարկում իր հասցեի կոդը՝ նախատեսված ազդանշանների ընդունումը հրդեհի առաջացման դեպքում:

Հրդեհային ազդանշումը կատարվում է DP-2061 ծխային տվիչներով: Տվիչների մոնտաժը կատարվում է ШВВП-2x0.75 հաղորդալարով: Հաղորդալարի անցկացումը կատարվում է պատերի, կախովի առաստաղի վրայով: Տվիչները տեղադրվում են առաստաղի վրա էլեկտրական լուսավորության շարքերի արանքում՝ լուսակալներից 0.5մ հեռավորության վրա: Աստիճանավանդակներում և մուտքերի մոտ տեղադրվում են ձեռնավարումով տվիչներ DM-2000:

Հակահրդեհային ազդանշումների ընդունող կայանը տեղադրված է առաջին հարկում տնօրենի սենյակում:

Նախագիծը կատարված է ըստ գործող նորմերի НПБ 88-2001 և НПБ104-95 հիման վրա:

Նախագծում նախատեսվում է նաև հրդեհաշիջում դիզ.գեներատորի սենյակում :

Հրդեհաշիջման բաժնում նախատեսվում է ինքնահամագործող հրդեհաշիջման փոշեային մոդուլ МПП-7 МИГ, որը գործում է 4.0 մ շարավիղով 60-68°C տաքության ժամանակ;

ԾՐԱԳՐԻ ԱՌԱՋԱԴՐԱՆՔ ЗАДАНИЕ ПРОЕКТА N 35			ԱՐԱՐԱՏԻ ՄԱՐԶԻ ՎԵԴԻ ՀԱՄԱՅՆՔԻ ՆՈՐ ՈՒՂԻ ԲՆԱԿԱՎԱՅՐԻ ՄԱՆԿԱՊԱՐՏԵԶԻ ԿԱՌՈՒՑՄԱՆ ՆԱԽԱԳԻԾ/Проект строительства детского сада поселка Нор уги, общины Веди, Араратского марза			
ՆԱԽԱԳԾ.	ԱՎԼԱՍՏԻՄՈՎԱ Լ.		Հակահրդեհային ազդանշումներ	ՓՈՒԼ СТАДИЯ	ԹԵՐԹ ЛИСТ	ԹԵՐԹԵՐ ЛИСТОВ
ՆԱԽԱԳԾ. ПРОЕКТИР.	Ա. ԹՈՒՄԱՆՅԱՆ			ԱՆ	ՀԱ-1	5
ՆԱԽԱԳԾ. ПРОЕКТИР.	Թ. ՀՄԱՅԱԿՅԱՆ Т. АМАЯКЯН		Ընդհանուր տվյալներ	INTER energia	ԻՆՏԵՐ էներգիա ՍՊԸ	
ՊԱՇՏՈՆ ДОЛЖНОСТЬ	ԱՆՈՒՆ, ԱԶԳԱՆՈՒՆ ИМЯ, ФАМИЛИЯ	ՍՏՈՐԱԳ. ПОДПИСЬ				

Յակահրդեհային ազդանշումների միացման սխեման

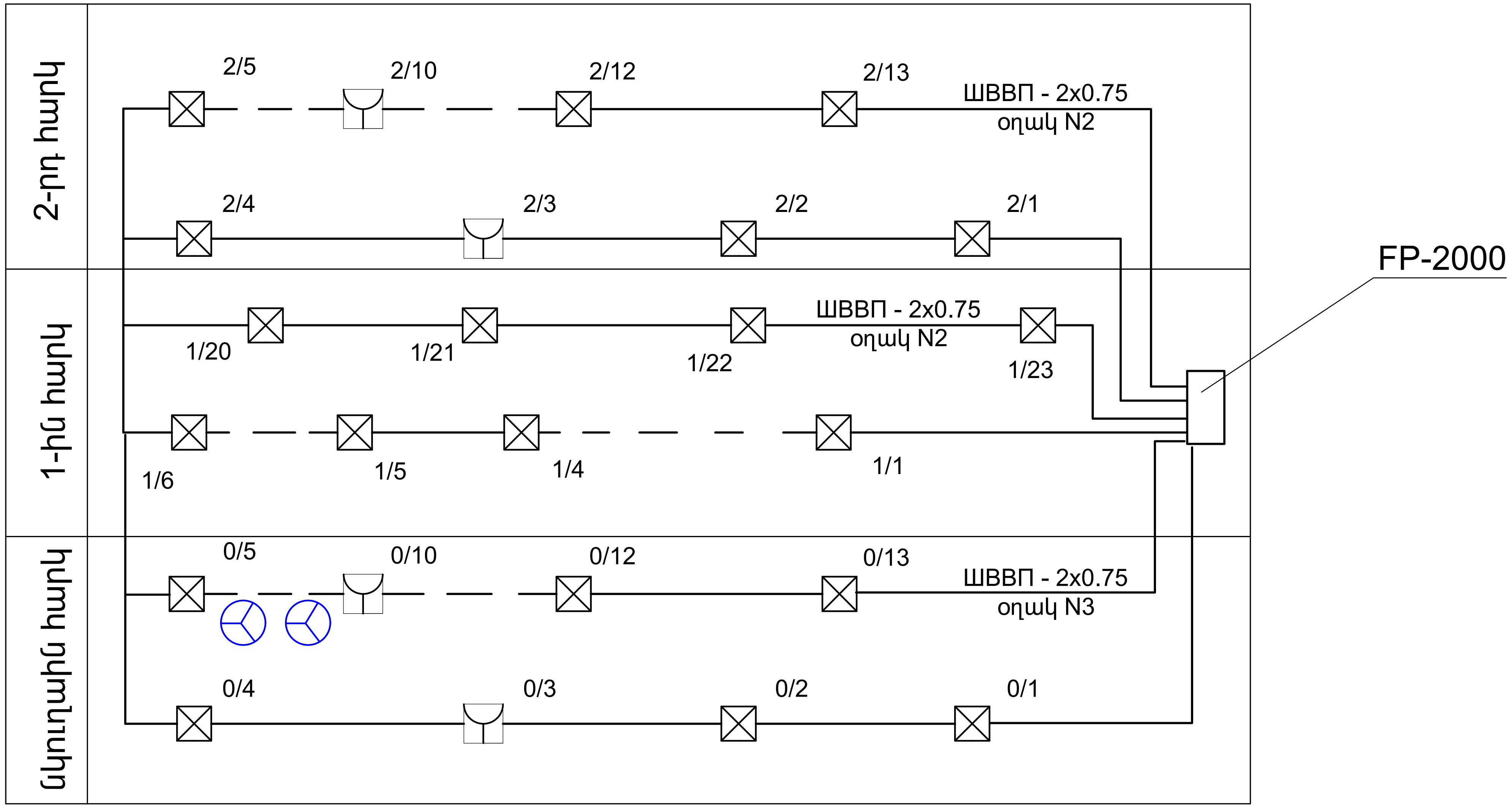

Յակահրդեհային համակարգի մասնագիր					
ՅՅ ը/կ	Սարքավորումների և նյութերի անվանումը	Չափ. միավ.	Քանակը		
1	Յակահրդեհային ազդանշումների պանել 3 օղակի համար FP-2000/կամ համարժեք/	Լ-գմ	1		
2	Յրդեհային տվիչ, ծխի DP-2061 /կամ համարժեք/	հատ	40		
3	Յրդեհային տվիչ, ձեռնավարումով DM-2000 /կամ համարժեք/	հատ	11		
4	Յերմետիկ կուտակիչային մարտկոց 24B, 6.5A	հատ	2		
5	ШВВП 2x0.75 հատվածքով պղնձե հաղորդալարի անցկացում	գմ	310.0		
6	911-ծառայության հետ կապի միջոց /Tandem-2M-ին /կամ համարժեքը/	հատ	1		
7	Շչակ	հատ	2		
8	Յրդեհաշիջման փոշեային մոդուլ	հատ	2		

ԾՐԱԳՐԻ ԱՌԱՋԱԴՐԱՆՔ
ЗАДАНИЕ ПРОЕКТА N 35

ԱՐԱՐԱՏԻ ՄԱՐԶԻ ՎԵԴԻ ՀԱՄԱՅՆՔԻ ՆՈՐ ՈՒՂԻ ԲՆԱԿԱՎԱՅՐԻ ՄԱՆԿԱՊԱՐՏԵԶԻ ԿԱՌՈՒՑՄԱՆ ՆԱԽԱԳԻԾ/Проект строительства детского сада поселка Нор уги, общины Веди, Араратского марза

ՊԱՇՏՈՆ ДОЛЖНОСТЬ	ԱՆՈՒՆ, ԱԶԳԱՆՈՒՆ ИМЯ, ФАМИЛИЯ	ՍՏՈՐԱԳ. ПОДПИСЬ
ՆԱԽԱԳԾ.	ԱՎԼԱՍՏԻՄՈՎԱ Լ.	
ՆԱԽԱԳԾ. ПРОЕКТИР.	Ա. ԹՈՒՄԱՆՅԱՆ	
ՆԱԽԱԳԾ. ПРОЕКТИР.	Թ. ՀՄԱՅԱԿՅԱՆ Т. АМАЯКЯН	

Հակահրդեհային ազդանշումներ

ՓՈՒԼ СТАДИЯ	ԹԵՐԹ ЛИСТ	ԹԵՐԹԵՐ ЛИСТОВ
ԱՆ	ՀԱ-2	5

Յակահրդեհային ազդանշումների միացման սխեման և մասնագիրը:

INTER energia

ԻՆՏԵՐ էներգիա ՍՊԸ

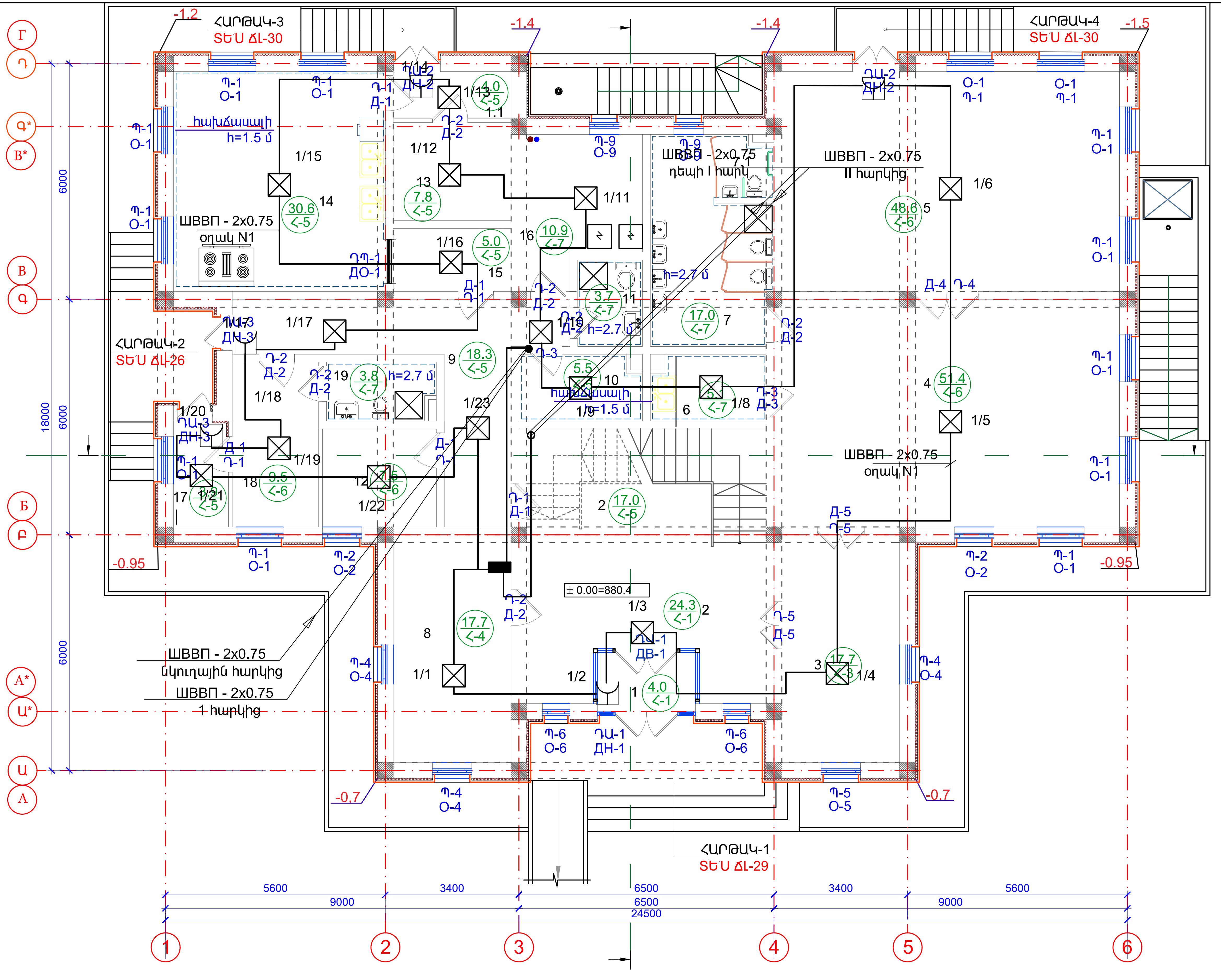

NN	ՍԵՆՅԱԿԻ ԱՆՎԱՆՈՒՄԸ
1	ՏԱՄԲՈՒՐ/ТАМБУР
1.1	ՏԱՄԲՈՒՐ/ТАМБУР
2	ՆԱԽԱՍՐԱՀ/ВЕСТИБЮЛЬ
3	ՀԱՆԴԵՐՁԱՐԱՆ/РАЗДЕВАЛКА
4	ԽԱՂԱՍԵՆՅԱԿ/ИГРОВАЯ
5	ՆՆՋԱՍԵՆՅԱԿ/СПАЛЬНЯ
6	ԲՈՒՖԵՏ/БУФЕТ
7	ՍԱՆՀԱՆԳՈՒՅՑ/С.У.
7.1	ՍԱՆՀԱՆԳՈՒՅՑ սակավաշարժների /ԲՍԽ/ ТУАЛЕТ ДЛЯ МГН
8	ՏՆՕՐԵՆԻ ՍԵՆՅԱԿ/ КАБИНЕТ ДИРЕКТОРА
9	ՄԻՋԱՆՑՔ/КОРИДОР
10	ՍՊԻՏԱԿԵՂԵՆԻ ՍԵՆՅԱԿ/КОМНАТА ДЛЯ БЕЛЬЯ
11	ԱՆՁՆԱԿԱԶՄԻ ՍՀ /հարմարեցված նաև ԲՍԽ համար/ТУАЛЕТ ДЛЯ ПЕРСОНАЛА
12	ԱՆՁՆԱԿԱԶՄԻ ՍԵՆՅԱԿ/КОМНАТА ПЕРСОНАЛА
13	ՍՆՆԴԻ ՊԱՀԵՍՏ/СКЛАД
14	ԽՈՀԱՆՈՑ/КУХНЯ
15	ՍՆՆԴԻ ԲԱՇԽՄԱՆ ԿԵՏ/ РАЗДАТОЧНАЯ
16	ՋԵՐՄԱՅԻՆ ՀԱՆԳՈՒՅՑ, ԼՎԱՑՔԱՏՈՒՆ/ ТЕПЛОВОЙ УЗЕЛ,ПРОЧЕЧНАЯ
17	ՄԵԿՈՒՍԱՐԱՆ/ИЗОЛЯТОР
18	ԲԺՇԿԻ ՍԵՆՅԱԿ/КОМНАТА ДОКТОРА
19	ՍԱՆՀԱՆԳՈՒՅՑ (ՄԵԿՈՒՍԱՐԱՆԻ)/С.У. ИЗОЛЯТОРА

ԾՐԱԳՐԻ ԱՌԱՋԱԴՐԱՆՔ
ЗАДАНИЕ ПРОЕКТА N 35

ԱՐԱՐԱՏԻ ՄԱՐԶԻ ՎԵԴԻ ՀԱՄԱՅՆՔԻ ՆՈՐ ՈՒՂԻ ԲՆԱԿԱՎԱՅՐԻ ՄԱՆԿԱՊԱՐՏԵԶԻ ԿԱՌՈՒՑՄԱՆ ՆԱԽԱԳԻԾ/Проект строительства детского сада поселка Нор уги, общины Веди, Араратского марза

ՊԱՇՏՈՆ ДОЛЖНОСТЬ	ԱՆՈՒՆ, ԱԶԳԱՆՈՒՆ ИМЯ, ФАМИЛИЯ	ՍՏՈՐԱԳ. ПОДПИСЬ
ՆԱԽԱԳԾ.	ԱՎԼԱՍՏԻՄՈՎԱ Լ.	
ՆԱԽԱԳԾ. ПРОЕКТИР.	Ա. ԹՈՒՄԱՆՅԱՆ	
ՆԱԽԱԳԾ. ПРОЕКТИР.	Թ. ՀՄԱՅԱԿՅԱՆ Т. АМАЯКЯН	

Հակահրդեհային ազդանշումներ

ՓՈՒԼ СТАДИЯ	ԹԵՐԹ ЛИСТ	ԹԵՐԹԵՐ ЛИСТОВ
ԱՆ	ՀԱ-3	5

ԱՌԱՋԻՆ ՀԱՐԿԻ ՀԱՏԱԿԱԳԻԾ(ՄԱԿՆԻՇԱՎՈՐՈՒՄ
/ПЛАН ПЕРВОГО ЭТАЖА (МАРКИРОВКА)

ԻՆՏԵՐ էներգիա ՍՊԸ

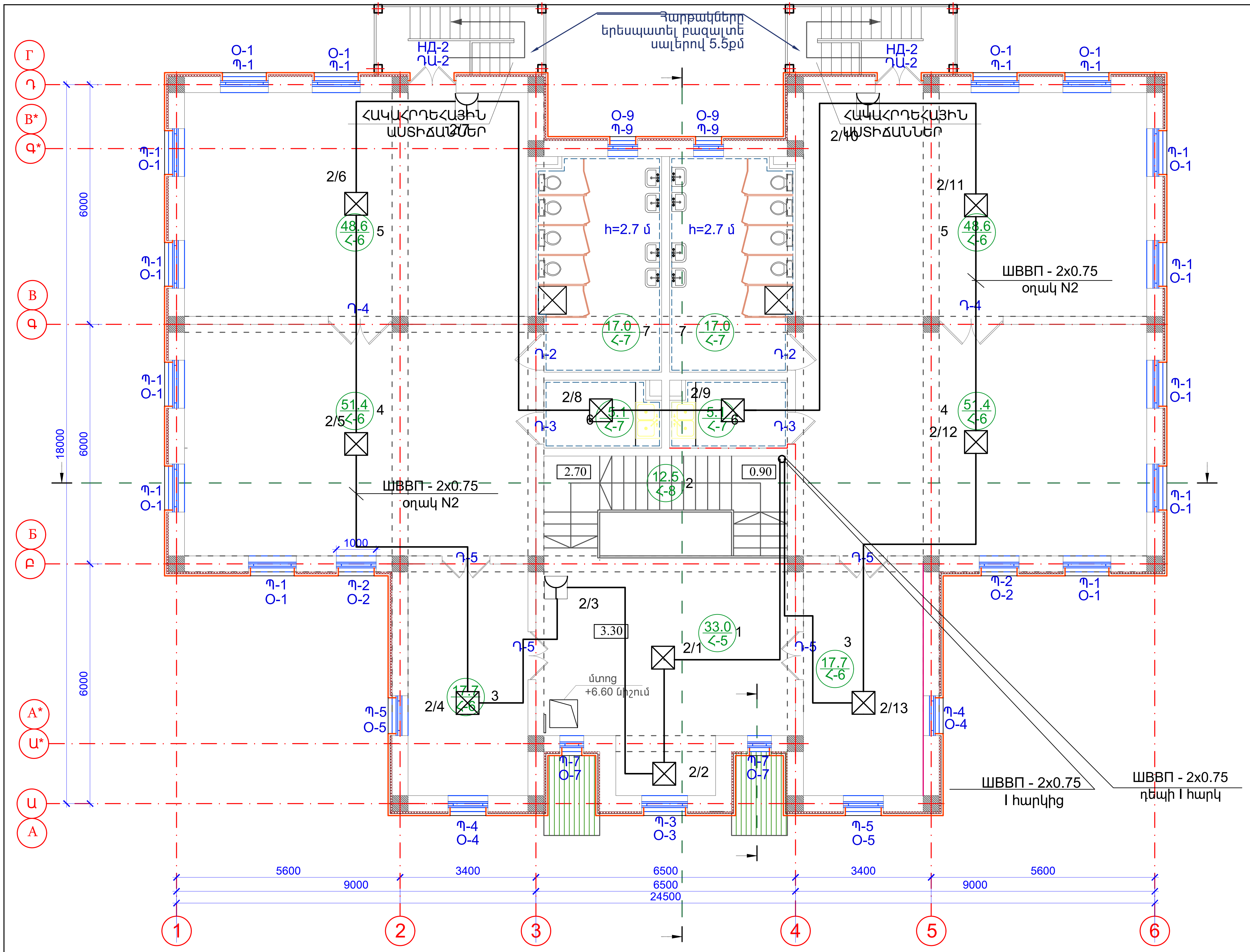

N N	ՍԵՆՅԱԿԻ ԱՆՎԱՆՈՒՄԸ/ Наименование
1	ՆԱԽԱՍՐԱՀ/ВЕСТИБЮЛЬ
2	ՍԱՆԴՂԱՎԱՆԴԱԿ/ЛЕСТНИЧНАЯ
3	ՀԱՆԴԵՐՁԱՐԱՆ/РАЗДЕВАЛКА
4	ԽԱՂԱՍԵՆՅԱԿ/ИГРОВАЯ КОМНАТА
5	ՆՆՋԱՍԵՆՅԱԿ/СПАЛЬНЯ
6	ԲՈՒՖԵՏ/БУФЕТ
7	ՍԱՆՀԱՆԳՈՒՅՑ/САНУЗЕЛ

ԾՐԱԳՐԻ ԱՌԱՋԱԴՐԱՆՔ
ЗАДАНИЕ ПРОЕКТА N 35

ԱՐԱՐԱՏԻ ՄԱՐԶԻ ՎԵԴԻ ՀԱՄԱՅՆՔԻ ՆՈՐ ՈՒՂԻ ԲՆԱԿԱՎԱՅՐԻ ՄԱՆԿԱՊԱՐՏԵԶԻ ԿԱՌՈՒՑՄԱՆ ՆԱԽԱԳԻԾ/Проект строительства детского сада поселка Нор уги, общины Веди, Араратского марза

ՆԱԽԱԳԾ.	ԱՎԼԱՍՏԻՄՈՎԱ Լ.	
ՆԱԽԱԳԾ. ПРОЕКТИР.	Ա. ԹՈՒՄԱՆՅԱՆ	
ՆԱԽԱԳԾ. ПРОЕКТИР.	Թ. ՀՄԱՅԱԿՅԱՆ Т. АМАЯКЯН	
ՊԱՇՏՈՆ ДОЛЖНОСТЬ	ԱՆՈՒՆ, ԱԶԳԱՆՈՒՆ ИМЯ, ФАМИЛИЯ	ՍՏՈՐԱԳ. ПОДПИСЬ

Հակահրդեհային ազդանշումներ

ՓՈՒԼ СТАДИЯ	ԹԵՐԹ ЛИСТ	ԹԵՐԹԵՐ ЛИСТОВ
ԱՆ	ՀԱ-4	5

ԵՐԿՐՈՐԴ ՀԱՐԿԻ ՀԱՏԱԿԱԳԻԾ(ՄԱԿՆԻՇԱՎՈՐՈՒՄ)
/ПЛАН ВТОРОГО ЭТАЖА(МАРКИРОВКА)

ՆԿՈՒՂԱՅԻՆ ՀԱՐԿԻ ՀԱՏԱԿԱԳԻԾ
ПЛАН ПОДВАЛЬНОГО ЭТАЖА

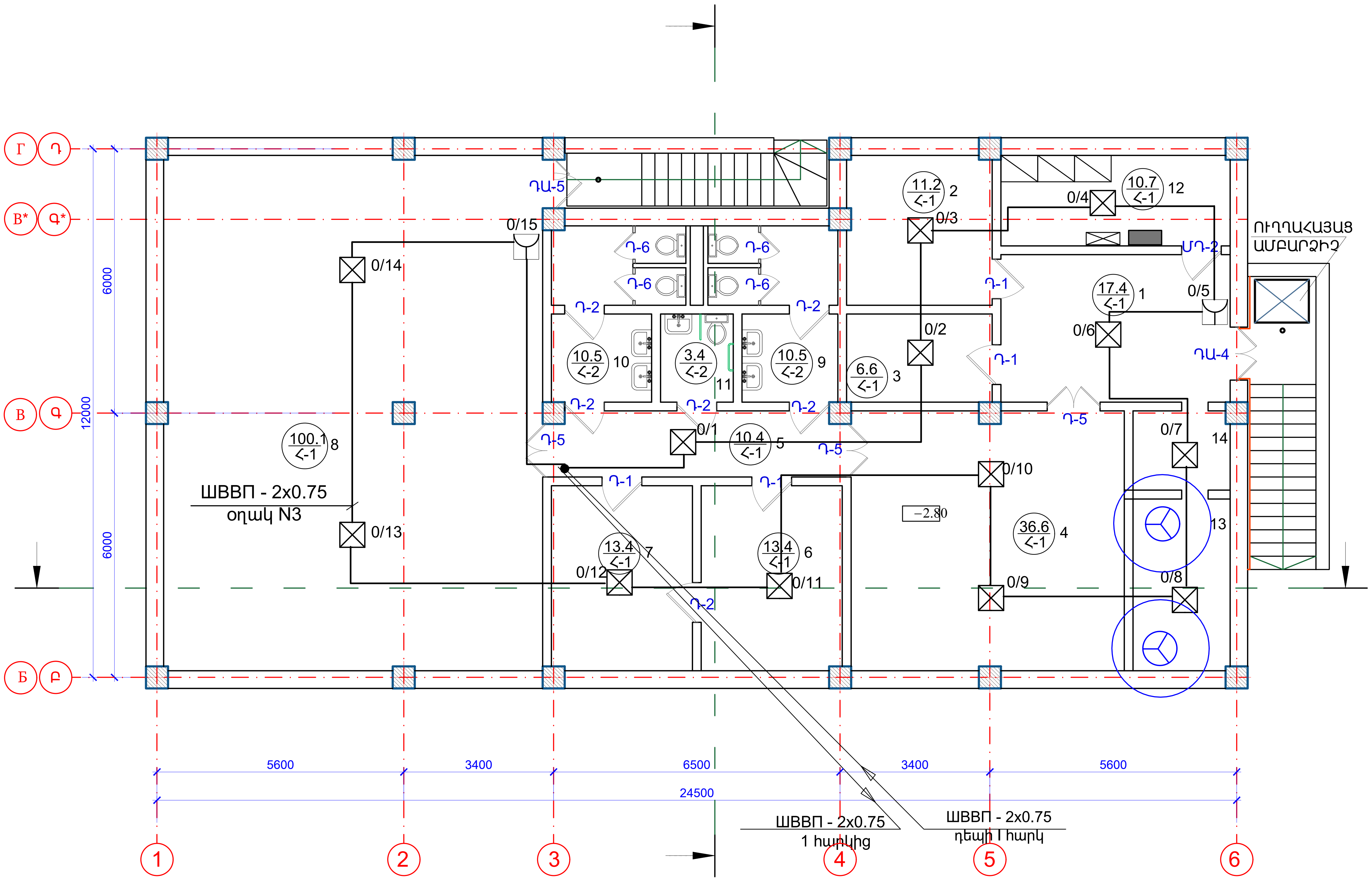

N N	ՍԵՆՅԱԿԻ ԱՆՎԱՆՈՒՄԸ
1	ՆԱԽԱՍՐԱՀ/ВЕСТИБЮЛЬ
2	ՊԱՀԵՍՏ/СКЛАД
3	ԿԱՊԻ ՍԵՆՅԱԿ/КОМНАТА СВЯЗИ
4	ՍՐԱՀ 1/ЗАЛ 1
5	ՄԻՋԱՆՑՔ/КОРИДОР
6	ԲՈՒԺ. ԿԵՏ/КАБИНЕТ ВРАЧА
7	ՍԵՆՅԱԿ/ՄԵԿՈՒՍԱՐԱՆ/ КОМНАТА/ИЗОЛЯТОР
8	ՍՐԱՀ 2/ЗАЛ 2
9	ՍԱՆՀԱՆԳՈՒՅՑ ՏՂԱՄԱՐԴԿԱՆՑ/С.У. МУЖ.
10	ՍԱՆՀԱՆԳՈՒՅՑ ԿԱՆԱՆՑ/С.У. ЖЕН.
11	ՀԱՇՄԱՆԴԱՄԻ ՍԱՆՀԱՆԳՈՒՅՑ/ТУАЛЕТ ДЛЯ ИНВАЛИДА
12	ԷԼ. ՎԱՀԱՆԱԿԻ ՍԵՆՅԱԿ/ЭЛ. Щитовая
13	ԴԻԶ. ԳԵՆԵՐԱՏՈՐԻ ՍԵՆՅԱԿ/ПОМЕЩЕНИЕ ДИЗ. ГЕНЕРАТОРА
14	ՆԱԽԱՄՈՒՏՔ-ԱՆՑԱԽՈՒՑ

ԾՐԱԳՐԻ ԱՌԱՋԱԴՐԱՆՔ ЗАДАНИЕ ПРОЕКТА N 35			ԱՐԱՐԱՏԻ ՄԱՐԶԻ ՎԵԴԻ ՀԱՄԱՅՆՔԻ ՆՈՐ ՈՒՂԻ ԲՆԱԿԱՎԱՅՐԻ ՄԱՆԿԱՊԱՐՏԵԶԻ ԿԱՌՈՒՑՄԱՆ ՆԱԽԱԳԻԾ/Проект строительства детского сада поселка Нор уги, общины Веди, Араратского марза			
ՆԱԽԱԳԾ.	ԱՎԼԱՍՏԻՄՈՎԱ Լ.		Հակահրդեհային ազդանշումներ	ՓՈՒԼ СТАДИЯ	ԹԵՐԹ ЛИСТ	ԹԵՐԹԵՐ ЛИСТОВ
ՆԱԽԱԳԾ. ПРОЕКТИР.	Ա. ԹՈՒՄԱՆՅԱՆ			ԱՆ	ՀԱ-5	5
ՆԱԽԱԳԾ. ПРОЕКТИР.	Թ. ՀՄԱՅԱԿՅԱՆ Т. АМАЯКЯН		ՆԿՈՒՂԱՅԻՆ ՀԱՐԿԻ ՀԱՏԱԿԱԳԻԾ ПЛАН ПОДВАЛЬНОГО ЭТАЖА	INTER energia	ԻՆՏԵՐ էներգիա ՍՊԸ	
ՊԱՇՏՈՆ ДОЛЖНОСТЬ	ԱՆՈՒՆ, ԱԶԳԱՆՈՒՆ ИМЯ, ФАМИЛИЯ	ՍՏՈՐԱԳԻՐ ПОДПИСЬ				